Rubinetteri e miscelatori da incasso con telaio. (IT)

1. CARATTERISTICHE TECNICHE

Pressione di utilizzo:	1 – 8 bar (raccomandata 2 - 4 bar)
Campo di temperatura:	5 – 70 °C
Alimentazione :	Batteria al litio CR-P2 da 6V oppure alimentatore stabilizzato 230V AC / 6V DC con dispositivo di sicurezza anti black-out.

PRINCIPIO DI FUNZIONAMENTO

Rilevamento di presenza

Mettendo le mani in prossimità del sensore si dà inizio all'erogazione, questo si interrompe non appena tolte le mani.

ON/OFF

Avvicinando le mani in prossimità del sensore il rubinetto inizierà ad erogare acqua, solamente passando una seconda volta il flusso si interromperà, altrimenti esso si interromperà dopo un minuto dall'azionamento.

2. AVVERTENZE

- Non esporre il rubinetto a temperature inferiori a 5 °C (per esempio durante il periodo invernale): in caso contrario provvedere per tempo allo svuotamento dello stesso da ogni residuo d'acqua.
- Alimentare il rubinetto con ACQUA FILTRATA: la presenza di impurità può causare il malfunzionamento del temporizzatore; in caso di acqua particolarmente ricca di minerali provvedere ad installare un addolcitore.
- In caso di chiusura temporanea dell'impianto (per interventi di manutenzione o chiusure stagionali) prima di alimentare nuovamente la linea effettuare uno spurgo della stessa a monte del rubinetto.
- Raccomandiamo di installare un rubinetto di intercettazione sulla linea di alimentazione per facilitare gli interventi di manutenzione.
- In caso di alimentazione con acqua pre-miscelata consigliamo l'utilizzo di un miscelatore termostatico di linea.
- In caso di prima installazione assicurarsi di aver adeguatamente effettuato lo spurgo delle tubature.
- L'installazione di questo prodotto deve essere effettuata da parte di personale professionalmente qualificato.
- L'impianto idraulico a cui sono collegati gli apparecchi, deve essere conforme alle norme vigenti.

3. INSTALLAZIONE TELAIO E RUBINETTERIA

- Preparare un alloggiamento, nel muro o sulla parete di cartongesso, adeguato alle dimensioni del telaio da incasso (fig.01).
- Portare le alimentazioni dell'acqua calda, dell'acqua fredda, dell'alimentazione elettrica (6V o 230V) e le uscite di tali, dove previsto, come riportato in schema (fig.02).
- Fissare la scatola all'interno dell'alloggiamento previsto, assicurandosi che il tutto sia correttamente allineato (fig.03).
- ATTENZIONE: prima di effettuare i collegamenti idrici si raccomanda di spurgare le tubature da eventuali residui facendo scorrere liberamente l'acqua per un tempo adeguato alla lunghezza delle stesse.
- Effettuare le connessioni idriche ed elettriche, dove previsto, in modo stabile alle tubazioni predisposte prima di ogni operazione di incasso definitiva, assicurandosi che i cavi elettrici siano collegati, tirati e disposti nel modo corretto.
- A lavori di muratura effettuati, tagliare le parte di regolazione incasso in eccesso rispettandone i limiti (fig.04).
- Eseguire, se previsti e necessari, gli ultimi collegamenti idrici e/o aggiustamenti. Per la rubinetteria elettronica consultare paragrafo 5 prima di procedere.
- Installare le eventuali parti di completamento come maniglie, rosoni e bocche di erogazione, se previste (fig.05).
- Fissare la piastra di protezione pre-montata tramite le viti in dotazione (fig.06).
- Installare la piastra di copertura assicurandosi che si incastri, mediante le sfere di bloccaggio pre-montate, con la piastra protettiva installata in precedenza e fissare definitivamente tramite la vite in dotazione (fig.07).

4. MESSA IN SERVIZIO RUBINETTERIA ELETTRONICA

ATTENZIONE: APRIRE I RUBINETTI DI ALIMENTAZIONE SOLO QUANDO RICHIESTO.

- Verificare che la finestra del sensore sia pulita e togliere eventuali ostacoli di fronte ad esso.
- Aprire i rubinetti di intercettazione.
- Collegare il cavo di alimentazione al connettore del porta batteria/alimentatore. Il led sotto alla finestra del sensore si accende ad intermittenza: quando si spegne definitivamente il rubinetto è pronto per l'uso.

5. REGOLAZIONE DELLA DISTANZA DI DETENZIONE

La distanza di detenzione del sensore è pre-impostata, ma in caso necessità può essere personalizzata dall'utente da un minimo di 5 fino a 25 cm (circa).

- Togliere corrente.
- Attendere 30 secondi e ri-alimentare il sensore.
- Posizionare immediatamente una mano davanti al sensore (max 5 cm di distanza) mentre il led rosso lampeggia (se si spegne è necessario togliere nuovamente l'alimentazione e ripetere l'operazione).
- Attendere fino a quando il led rosso s'illumina in modo permanente e spostare la

mano alla distanza desiderata.

- Attendere che il led si spenga prima di togliere la mano; a questo punto la nuova distanza è stata memorizzata.
- La nuova impostazione verrà mantenuta anche in caso di interruzione dell'alimentazione elettrica/cambio batteria.

6. DISPOSITIVI DI SICUREZZA

Per evitare l'allagamento dei locali in seguito ad atti vandalici o noncuranza (oggetto dimenticato davanti al sensore o sensore sporco), il rubinetto è dotato di un dispositivo di sicurezza che interrompe il flusso dell'acqua dopo 1 minuto. Una volta rimosso l'ostacolo (o pulito il sensore) il rubinetto riprende la propria funzionalità. Le versioni con alimentatore hanno una sicurezza anti black-out che garantisce l'arresto dell'acqua anche in caso di mancanza di rete elettrica e ne impedisce la riapertura fino al ripristino.

7. SOSTITUZIONE DELLA BATTERIA (ove applicabile)

In caso di batteria scarica, l'elettrovalvola si blocca in posizione di chiusura e l'utilizzatore viene avvisato del problema tramite il lampeggio continuato del led. Per ripristinare la funzionalità del rubinetto sostituire la batteria.

8. DICHIARAZIONE DI CONFORMITA'

Questo prodotto è conforme ai requisiti delle direttive EU pertinenti.

CE

9. MANUTENZIONE

Pulire le superfici con acqua e sapone, evitare detergenti aggressivi ed asciugare con un panno morbido. La rubinetteria di norma non richiede manutenzione alle parti meccaniche, ma la sua affidabilità nel tempo è fortemente influenzata dalla qualità dell'acqua: per questo motivo, in alcuni casi, potrebbero essere necessari dei piccoli interventi come descritto nel paragrafo "In caso di problemi". Il vostro rivenditore sarà lieto di fornirvi tutte le informazioni necessarie sul prodotto e le parti di ricambio.

10. SMALTIMENTO

Questo prodotto rientra nelle competenze della direttiva europea 2012/19/UE (RAEE) riguardante lo smaltimento degli apparati elettrici ed elettronici. Questo prodotto non deve essere eliminato con gli scarti domestici ma va riciclato presso strutture idonee: informarsi presso l'autorità' comunale per quanto riguarda le direttive di riciclaggio e l'ubicazione delle piattaforme ecologiche atte allo smaltimento adeguato del prodotto. Il vs. Rivenditore è altresì tenuto a ritirare il presente prodotto a titolo gratuito in caso di acquisto di un nuovo prodotto equivalente o, in casi specifici, anche senza necessità di un nuovo acquisto: informarsi sulle modalità' di applicazione.

Non contenendo sostanze dannose come da direttiva Rohs 2011/65/CE, il prodotto non è potenzialmente pericoloso per la salute ma se abbandonato nell'ambiente danneggia l'equilibrio dell'ecosistema. Non impiegare il prodotto per un uso diverso da quello a cui è destinato: pericolo di shock elettrico. Il simbolo del cassonetto barrato contenuto sull'etichetta indica la rispondenza di tale prodotto alla normativa di cui sopra. L'utilizzatore finale è responsabile del suo corretto smaltimento: in caso contrario sono previste sanzioni economiche come da dl 49/2014.

11. IN CASO DI PROBLEMI...
Vedere tabella allegata.

12. GESTIONE RIFIUTI IMBALLAGGIO
Per un corretto e sostenibile smaltimento dei rifiuti generati dall'imballo prodotto, vi consigliamo di prestare attenzione allo schema riportato in calce.

Concealed wall mounted taps and mixers with chassis. (EN)

1. TECHNICAL CHARACTERISTICS

Operating water pressure range:	1–8 bar (recomm. 2 - 4 bar)
Water temperature operating range:	5 – 70 °C
Power supply:	6V lithium battery mod. CR-P2 (internal) or 230V AC main powered / 6V DC w/ safety device anti black-out.

OPERATING PRINCIPLE

Presence detection

By placing your hands near the sensor, delivery starts; this stops as soon as the hands are removed.

ON/OFF

By approaching your hands close to the sensor, the faucet will start dispensing water, in order to stop it, it will be enough to approach the hands to the sensor a second time, otherwise it will stop automatically after one minute.

2. WARNINGS

- Do not expose the tap to temperatures lower than 5°C (for example during wintertime): otherwise arrange a drainage in time, in order to remove any water residual.
- For a proper functioning, you should use FILTERED WATER: the presence of impurities may damage the self-closing cartridge. In case of mineral-rich water, we suggest installing a water softener.
- In case of a temporary closure of the implant (for maintenance or for seasonal closure), purge the up-streaming water supply before reopening the implant.
- We suggest installing a check valve on the water supply lines, so to help eventual maintenance operations.
- In case of supply with pre-mixed water, we suggest using a thermostatic mixing valve.
- The flow time depends directly on the water pressure: the declared flow times refers to a 3 bar dynamic pressure, according to European norms.
- In case of first installation, make sure you have properly purged the pipes.
- The installation of this product must be carried out by professionally qualified personnel.
- The plumbing to which the appliances are connected must comply with current standards.

3. FRAMEWORK AND TAP INSTALLATION

- Prepare a housing, in the wall or plasterboard wall, suitable for the dimensions of the built-in framework (fig.01).
- Bring the hot water supply, cold water supply, power supply (6V or 230V) and their outlets, where provided, as shown in the diagram (fig.02).
- Fix the box inside the prepared housing, making sure that everything is correctly aligned (fig.03).
- CAUTION: before effecting the water connections, it is highly recommended to purge the pipes of any residue by letting the water run freely for a period of time adequate to their length.
- Effect, where applicable, stable water and electric connections to the pipes provided before each definitive collection operation, making sure that the electric cables are connected and arranged in the correct way.
- After masonry work has been carried out, cut off any excess of the built-in regulation parts taking care of their limits (fig.04).
- Carry out, if planned and necessary, the final water connections and/or adjustments. For electronic taps, please refer to section 5 before proceeding.
- Install any completing parts such as handles, cover plates and spouts, if provided (fig.05).
- Fasten the pre-mounted protection plate using the screws provided (fig.06).
- Install the cover plate, ensuring that it engages, by the pre-mounted locking balls with the protection plate mounted before and fix definitely with the supplied screw (fig.07).

4. TURNING ON

ATTENTION: OPEN THE CHECK VALVES ONLY WHEN IT IS REQUIRED.

- Check that the sensor windows is cleaned and take out eventual obstacles .
- Open the supply valves.
- Connect the cable to the battery box/transformer. The led under the windows flashes: when it switches off definitely the tap is ready for use.

5. SETTING OF THE DETECTING DISTANCE

Sensor range is preset; if needed, users can customize it between 5 and 25 cm approximately.

- Cut power supply;
- Wait for 30 seconds then restore power supply to sensor;
- Immediately place a hand in front of the sensor (max 5 cm far) with red light flashing (if it turns off, cut power supply again and repeat the whole procedure)
- Wait until red light is fixed and move your hand at desired distance;
- Wait for the light to turn off before removing your hand to set new range. At this point the new distance is set. It is kept even in case of electricity cuts/battery change.

6. SAFETY DEVICES

To prevent flooding of locals following acts of vandalism or carelessness (an object left in front of the sensor or dirty sensor), the tap has a safety device that shuts off the water flow after about 1 minute. Once the object has been removed (or the sensor has been cleaned), the tap starts working again. The models with power supply unit have an anti black-out function that assures the water flow stop even in case of lacking of electricity and prevent it to start again until the re-establishment..

7. BATTERY REPLACEMENT (where applicable)

In case of low-battery, solenoid valve locks into close position and users are warned by red light flashing. To restore ordinary operation of the faucet, remove dead battery with a new one.

8. DECLARATION OF CONFORMITY

This product conforms to the requirements of the relevant EU directives.

CE

9. MAINTENANCE

Clean the surfaces with water and soap – avoid aggressive liquids – and dry with a damp cloth. The faucets normally don't need any maintenance for mechanical components, but its reliability is strongly influenced by water quality : for this reason, in some cases, small interventions could be necessary, as it is described in the paragraph "In case of problems…". Your retailer will be glad to give you all the necessary information on the product and the spare parts.

10. DISPOSAL

This product falls within the competence of the directive 2012/19/EU (RAEE) on waste electrical and electronic equipment (WEEE). This product should not be dumped with the domestic waste, but must be recycled by appropriate structure: enquire with the competent authority as regards the recycling directives or, alternatively, to the distributor on the method of withdrawing the waste according to the laws in force. It does not contain harmful substances as directive Rohs 2011/65/CE, so the product is not potentially dangerous for health but if it is abandoned in the environment it damages the balance of the ecosystem.do not use the product for a use other than that destined: electric shock hazard the crossed-out wheeled bin contained on the label indicates the correspondence of the product to the regulations above. The final user is responsible for the correct disposal of the product: otherwise, economic sanctions are provided, according to the laws in force.

11. IN CASE OF PROBLEMS...

See attached table.

12. PACKAGING WASTE MANAGEMENT

For the correct and sustainable disposal of waste generated by the product packaging, please pay attention to the diagram below.

Grifos y mezcladores emportado con chasis. (ES)

1. CARACTERÍSTICAS TÉCNICAS

Presión de alimentación:	1 - 8 bar (recomendada 2 - 4 bar)
Temperatura de alimentación :	5 – 70 °C
Alimentación:	Batería litio CR-P2 con 6V (interna) o alimentador estabilizado 230V AC / 6V DC con dispositivo de seguridad anti-apagón.

PRINCIPIO DE FUNCIONAMIENTO

Detección de presencia

Al colocar sus manos cerca del sensor, comienza la entrega; esto se detiene tan pronto como se quitan las manos.

ON/OFF

Acerdando los mano en las proximidades del sensor el grifo empieza a descargar agua , sólo si se pasa una seguna vez el flujo se interrumpe, de lo contrario eso se interrumpera despuès de un minuto que se accione.

2. ADVERTENCIAS

- No exponer el grifo a temperaturas inferiores a 5 °C (por ejemplo en invierno): de lo contrario proveer pronto a vaciarlo de todos los residuos de agua.
- Alimentar el grifo con AGUA FILTRADA: la presencia de impurezas puede causar el malo funcionamiento del temporizador; en caso de agua particularmente rica en minerales, proveer a la instalación de un ablandador de agua.
- En caso de cierre temporal de la instalación (por intervenciones de mantenimiento o cierres estacionales) antes de alimentar nuevamente la línea, purgar las tuberías por arriba del grifo - un cuerpo extraño en la alimentación podría dañar gravemente el temporizador.
- Recomendamos de instalar una llave de paso en la línea de alimentación, para facilitar las intervenciones de mantenimiento.
- En caso de alimentación con agua pre-mezclada aconsejamos la utilización de un mezclador termostático.
- El tiempo de descarga varia en función de la presión de alimentación: los tiempos de descarga declarados están referidos, según norma, a la presión de 3 bar dinámicos.
- En el caso de la primera instalación, asegúrese de que las tuberías se hayan purgado correctamente.
- La instalación de este producto debe realizarse por personal profesionalmente cualificado.
- La instalación hidráulica a la que estén conectados los aparatos deberá ajustarse a las normas vigentes.

3. INSTALACIÓN DEL BASTIDOR Y DE LOS GRIFOS

- Preparar un alojamiento, en la pared o sobre la pared de cartón de piedra, adecuado a las dimensiones del bastidor de empotrar (fig. 01).
- Llevar las alimentaciones de agua caliente, agua fría, alimentación eléctrica (6V o 230V) y las salidas de éstas, en caso de existir, como se muestra en el esquema (fig.02).
- Fijar la caja en el interior del alojamiento previsto, asegurándose de que todo esté correctamente alineado (fig.03).
- ATENCIÓN: antes de realizar las conexiones de agua, se recomienda purgar las tuberías de cualquier residuo dejando que el agua fluya libremente durante un tiempo adecuado a la longitud de las mismas.
- Realizar las conexiones de agua y electricidad, donde esté previsto, de manera estable a las tuberías predispuestas antes de cada operación de recogida definitiva, asegurándose de que los cables eléctricos estén conectados y dispuestos correctamente.
- Una vez finalizada la obra de albañilería, cortar la pieza de ajuste rebajada sobrante respetando sus límites (fig. 04).
- Efectuar, si está previsto y es necesario, las últimas conexiones de agua y/o ajustes. Para grifos electrónicos consultar el apartado 5 antes de continuar.
- Instale las piezas de terminación, como manijas, rosetas y surtidores, si los hay (fig. 05).
- Fije la placa de protección premontada con los tornillos suministrados (fig. 06).
- Instale la placa de cubierta asegurándose de que encaje, utilizando las bolas de bloqueo premontadas, con la placa protectora previamente instalada y fíjela definitivamente con el tornillo suministrado (fig. 07).

4. ACTIVACIÓN

ATENCIÓN: ABRIR LAS LLAVES DE PASO SÓLO CUANDO SE PIDE.

- Verificar que la ventana del sensor esté limpia y quitar eventuales obstáculos delante de ésta.
- Abrir las llaves de paso.
- Conectar el cable al alimentación. El led debajo de la ventana del sensor se ilumina en forma intermitente : cuando se apaga, el grifo está listo para el uso.

5. REGULACIÓN DE LA DISTANCIA DE DETECCIÓN

La distancia de detección del sensor es preconfigurada, pero en caso de necesidad puede ser personalizada por el usuario desde un mínimo de 5 hasta 25 cm (valores aproximados).

- Cortar la corriente;
- Esperar 30 segundos y volver a alimentar el sensor;
- Posicionar inmediatamente una mano delante del sensor (máximo 5 cm de distancia), mientras que el led rojo destella (si seapaga es necesario volver a cortar la

alimentación eléctrica y repetir la operación);

- Esperar hasta que el led rojo se ilumina de forma permanente y desplazar la mano a la distancia deseada;
- Esperar que el led se apague antes de quitar la mano; después de eso se ha memorizado la nueva distancia. La nueva configuración se mantendrá incluso en caso de interrupción de la alimentación eléctrica/cambio de la batería.

6. DISPOSITIVOS DE SEGURIDAD

Para evitar la inundación de los locales luego a actos vandálicos o a negligencia (objeto olvidado delante del sensor o sensor sucio), el grifo está equipado con un dispositivo de seguridad que interrumpe el flujo del agua después de 1 minuto. Una vez quitado el obstáculo (o limpiado el sensor) el grifo vuelve a funcionar. Las versiones con alimentador están equipadas con un dispositivo de seguridad anti-apagón que asegura la interrupción del flujo del agua también en caso de falta de tensión eléctrica e impide que el agua vuelva a fluir hasta que la tensión eléctrica sea restaurada.

7. SUSTITUCIÓN DE LA BATERÍA (si aplica)

En caso de batería descargada, la electroválvula se bloquea en posición de cierre y el usuario es avisado del problema a través del destello continuo del led. Para restablecer la funcionalidad del grifo, reemplazar la batería.

8. DECLARACIÓN DE CONFORMIDAD

Este producto cumple con los requisitos de las directivas de la EU pertinentes.

CE

9. MANTENIMIENTO

Limpiar las superficies con agua mezclada con jabón – evitar limpiadores abrasivos– y secar con un paño suave. La grifería normalmente no necesita mantenimiento para la mecánica, pero su vida útil está fuertemente condicionada por la calidad del agua: por esta razón, en algunos casos, podrían ser necesarias algunas pequeñas intervenciones, como se describe en el parágrafo “En caso de problemas…”. Vuestro revendedor será contento de proporcionaros todas las informaciones necesarias acerca del producto y de las piezas de recambio, para garantizar el correcto funcionamiento en el tiempo.

10. DESECHO

Este producto está incluido en las competencias de la directiva europea 2012/19/UE (RAEE) relativa a la eliminación de los equipos eléctricos y electrónicos. Este producto no tiene que eliminarse con los residuos domésticos, sino que tiene que reciclarse en estructuras idóneas: informarse con la autoridad competente por lo que se refiere a las directivas de reciclaje o, como alternativa, con el distribuidor acerca de las modalidades de retiro del residuo, cumpliendo las leyes vigentes. Al no contener sustancias dañinas como se establece en la directiva Rohs 2011/65/CE, el producto no es potencialmente peligroso para la salud, pero si se abandona en el medioambiente daña el equilibro del ecosistema. No utilizar el producto para un uso distinto con respecto al que se ha destinado: peligro de choque eléctrico. El símbolo del bidón tachado contenido en la etiqueta indica el cumplimiento por parte del producto de la normativa mencionada antes. El usuario final tiene la responsabilidad de su eliminación correcta. De lo contrario se prevén sanciones económicas, según las leyes vigentes.

11. EN CASO DE PROBLEMAS…

Ver tabla adjunta.

12. GESTIÓN DE RESIDUOS DE EMBALAJE

Para una eliminación correcta y sostenible de los residuos generados por el embalaje del producto, le recomendamos que preste atención al diagrama de la parte inferior.

Robinets et mitigeurs mural encastré avec châssis. (FR)

1. CARACTÉRISTIQUES TECHNIQUES

Pression de service :	1 – 8 bar (recommandée max 5 bars)
Plage de température	5 – 70 °C
Alimentation :	batterie au lithium CR-P2 (interne) ou alimentation secteur stabilisé 230V AC / 6V DC avec dispositif de sécurité anti-coupure de courant.

PRINCIPE DE FONCTIONNEMENT

Détection de présence

En plaçant vos mains près du capteur, la livraison commence. cela s'arrête dès que les mains sont enlevées.

ON/OFF

En rapprochant vos mains du capteur, le robinet commence à faire couler l'eau, le débit s'arrête après le rapprochement des mains du capteur une seconde fois, autrement il s'arrête après une minute de fonctionnement.

2. NOTICE

- Ne pas exposer le robinet à températures inférieures à 5°C (pour exemple dans la période hivernale) : dans le cas contraire effectuer à temps la vidange complète du robinet.
- Alimenter le robinet avec EAU FILTRÉE : la présence d'impuretés peut causer le mauvais fonctionnement du robinet ; en cas d'eau particulièrement riche de minéraux il faut installer un adoucisseur.
- En cas des fermetures temporaires de l'installation (pour interventions d'entretien ou pour des fermetures saisonniers), avant d'alimenter encore le circuit, il faut faire une vidange de celui-ci en amont du robinet. Un corps étranger dans l'alimentation pourrait endommager gravement le robinet.
- Nous conseillons d'installer des robinets d'arrêt avec un filtre inspectionnable sur la ligne d'alimentation pour faciliter les interventions d'entretien.
- En cas d'alimentation avec eau pré-mitigée nous recommandons d'utiliser un mitigeur thermostatique sur réseau.
- Le temps de distribution de l'eau change en fonction de la pression d'alimentation: les temps de distribution de l'eau déclarés se réfèrent, selon la norme, à la pression de 3 bars.
- En cas de première installation, assurez-vous que les tuyaux ont été correctement purgés.
- L'installation de ce produit doit être effectuée par un personnel professionnel qualifié.
- Le système hydraulique auquel les appareils sont raccordés doit être conforme aux normes en vigueur.

3. INSTALLATION DU CHÂSSIS ET DES ROBINETS

- Préparer un logement, dans le mur ou sur le mur en plaques de plâtre, adapté aux dimensions du châssis d'encastrement (fig. 01).
- Apportez les alimentations en eau chaude, eau froide, alimentation électrique (6V ou 230V) et les sorties de celles-ci, le cas échéant, comme indiqué sur le schéma (fig.02).
- Fixez le boîtier à l'intérieur du logement prévu à cet effet en veillant à ce que tout soit correctement aligné (fig.03).
- ATTENTION : avant d'effectuer les raccordements d'eau, il est recommandé de purger les tuyaux de tout résidu en laissant l'eau s'écouler librement pendant un temps adapté à la longueur de ceux-ci.
- Réaliser, si prévu et nécessaire, les derniers raccordements hydrauliques et/ou réglages avant chaque opération de collecte définitive, en s'assurant que les câbles électriques sont correctement raccordés et disposés.
- Une fois les travaux de maçonnerie terminés, coupez la partie de réglage en retrait excédentaire en respectant ses limites (fig. 04).
- Installez les pièces de complément telles que les poignées, les rosaces et les becs, le cas échéant (fig. 05). Pour les robinets électroniques, consultez le paragraphe 5 avant de procéder.
- Fixez la plaque de protection préassemblée à l'aide des vis fournies (fig. 06).
- Installer la plaque de recouvrement en s'assurant qu'elle s'emboîte, à l'aide des billes de verrouillage pré montées, avec la plaque de protection précédemment installée et la fixer définitivement avec la vis fournie (fig. 07).

4. MISE EN SERVICE

ATTENTION: OUVRIR LES ROBINET D'ALIMENTATION SEULEMENT QUAND IL EST DEMANDÉ.

- Vérifier que la fenêtre du capteur soit nettoyée et éliminer les éventuels obstacles qui pourraient être en face.
- Ouvrir les robinets d'arrêt.
- Connecter le câble d'alimentation au porte-batterie/transformateur: le led en dessous de la fenêtre du capteur s'allume d'une manière rythmée et quand il s'éteint définitivement le robinet est prêt pour l'utilisation.

5. RÉGLAGE DE LA DISTANCE DE DÉTECTION

La distance de détection du capteur est prédéfinie; en cas de besoin, elle peut toutefois être personnalisée par l'utilisateur, réglage de 5 à 25 cm (valeurs approximatives).

- Retirer le pouvoir;
- Attendez 30 secondes et re-alimentez le capteur;
- Placez immédiatement une main devant le capteur (distance maximale de 5 cm) pendant que le led rouge clignote (s'il s'éteint, il est nécessaire de débrancher à nou-

veau l'alimentation et de répéter l'opération);

- Attendez que le led rouge reste allumé en permanence et déplacez votre main à la distance souhaitée.
- Attendez que le led s'éteigne avant de retirer votre main: à ce stade, la nouvelle distance a été enregistrée. Le nouveau réglage sera maintenu même si le changement d'alimentation / batterie est interrompu.

6. DISPOSITIFS DE SÉCURITÉ

Pour éviter l'inondation des locaux suite à des actes de vandalisme ou insouciance (objet oublié devant le capteur ou capteur sale), le robinet est doté d'un dispositif de sécurité qui interrompe l'écoulement de l'eau après 1 minute. Une fois éliminé l'obstacle ou nettoyé le capteur, le robinet reprend sa propre fonctionnalité. Les versions avec transformateur ont une sécurité anti-coupure de courant qui garantit l'arrête de l'eau aussi en cas d'absence d'électricité en empêche l'ouverture au retour du courant.

7. REMPLACEMENT DE LA BATTERIE (si applicable)

En cas de pile déchargée, l'électrovanne se verrouille en position fermée et le problème est signalé à l'utilisateur par le clignotement continu du LED. Pour rétablir le fonctionnement du robinet, retirez la batterie épuisée et répétez les opérations décrites dans le chapitre «Mise en service».

8. DECLARACIÓN DE CONFORMIDAD

Ce produit est conforme aux exigences des directives EU pertinentes.

CE

9. ENTRETIEN

Nettoyer les surfaces avec détergents spécifiques, ne pas utiliser des matériaux abrasifs et essuyer avec un chiffon doux. La robinetterie ne demande pas d'entretien dans les parties mécaniques normalement, mais sa durée dans le temps est forcement influencée par la qualité de l'eau ; pour cette raison, dans certains cas, des petites interventions sont nécessaires comme écrit dans le paragraphe « en cas de problèmes.. »

Votre revendeur vous fournira toutes les informations nécessaires sur le produit et les pièces de rechange, à fin de garantir le fonctionnement correct dans le temps.

10. DISPOSITION

Ce produit relève des compétences de la directive européenne 2012/19/UE (RAEE) concernant les déchets d'équipements électriques et électroniques (DEEE).
E produit ne doit pas être éliminé avec les déchets domestiques, il faut le recycler dans des structures adéquates : s'informer auprès de l'autorité compétente au sujet des directives sur le recyclage ou bien auprès du distributeur sur les modes de retrait des déchets conformément aux lois en vigueur. Comme il ne contient pas de substances nuisibles tel que prescrit dans la directive Rohs 2011/65/CE, le produit n'est potentiellement pas dangereux pour la santé mais s'il sera abandonné dans la nature, il endommagera l'équilibre de l'écosystème. Ne pas utiliser le produit pour un usage différent de celui auquel il est destiné : danger de choc électrique. Le pictogramme de la poubelle barrée figurant sur l'étiquette indique la conformité du produit à la norme mentionnée ci-dessus. L'utilisateur final est responsable de son élimination correcte : faute de quoi, des sanctions économiques seront appliquées conformément à la loi.

11. EN CAS DE PROBLÈMES…

Voir le tableau ci-joint.

12. GESTION DES DÉCHETS D'EMBALLAGES

Pour une élimination correcte et durable des déchets générés par l'emballage du produit, veuillez respecter le schéma ci-dessous.

Unterputz-Armaturen und Mischer mit Chassis. (DE)

1. TECHNISCHES DATENBLATT

Zulaufdruck:	1 – 8 bar (max. 5 bar empfohlen)
Zulauftemperatur:	5 – 70 °C
Stromversorgung:	6V CRP-2 Lithium-Batterie CR-P2 oder stabilisierte Stromversorgung 230V ac / 6V dc mit Anti-Stromausfall-Sicherheitsvorrichtung.

BETRIEBSPRINZIP

Anwesenheitserkennung

Geben Sie Ihre Hände in die Nähe des Sensors, somit wird der Wasserfluss gestartet der wiederum umgehend eingestellt, sobald Sie Ihre Hände entfernen.

ON/OFF

Wenn Sie Ihre Hände in die Nähe des Sensors halten, fließt das Wasser. Nur wenn Sie ein zweites Mal die Hände in die Nähe des Sensors bringen, wird der Wasserfluss gestoppt; ansonsten wir dieser automatisch nach 1 Minute geschlossen.

2. WARNHINWEISE

- Die Armatur sollte nicht Temperaturen unter 5 °C ausgesetzt werden (z. B. im Winter). Falls das nicht möglich ist, entleeren Sie rechtzeitig das Restwasser.
- Versorgen Sie die Armatur mit GEFILTERTEM WASSER: Das Vorhandensein von Verunreinigungen kann zu Fehlfunktionen der Selbstschluss-Funktion führen. Installieren Sie bei besonders mineralstoffreichem Wasser einen Enthärter.
- Wenn die Anlage vorübergehend geschlossen wird (aufgrund Wartungsarbeiten oder saisonaler Schließungen), reinigen Sie Anlage bevor die Leitung wieder aufgedreht wird.
- Wir empfehlen, ein Absperrventil in der Anlage zu installieren, um die Wartung zu erleichtern.
- Bei Anschluss mit vorgemischtem Wasser empfehlen wir die Verwendung eines Thermostatmischers.
- Die Fließzeit variiert je nach Wasserdruck: die angegebenen Fließzeiten beziehen sich auf einen dynamischen Druck von 3 bar.
- Stellen Sie vor der ersten Installation sicher, dass die Rohre ordnungsgemäß gespült wurden.
- Die Armatur während der Installation mit Vorsicht hantieren und diese keinesfalls beschädigen.
- Die Installation dieses Produkts muss von fachlich qualifiziertem Personal durchgeführt werden.
- Die Rohrleitungen, an denen die Geräte angeschlossen sind, müssen den geltenden Normen entsprechen.

3. EINBAU VON RAHMEN UND ARMATUR

- Bereiten Sie ein Gehäuse in der Wand oder einer Gipskartonwand vor, das für die Abmessungen des Einbaurahmens geeignet ist (Abb.01).
- Verlegen Sie den Warmwasseranschluss, den Kaltwasseranschluss, den Stromanschluss (6 V oder 230 V) und deren Ausgänge, sofern vorhanden, wie in der Abbildung dargestellt (Abb. 02).
- Befestigen Sie die Box in das vorbereitete Gehäuse und achten Sie darauf, dass alles richtig ausgerichtet ist (Abb.03).
- ACHTUNG: Bevor Sie die Wasseranschlüsse vornehmen, müssen die Rohre von jeglichen Rückständen befreit werden; lassen Sie das Wasser eine der Länge der Rohre entsprechende Zeit lang frei laufen.
- Sofern vorgesehen, achten Sie darauf, dass sowohl Wasser- als auch Elektroanschlüsse korrekt vorgenommen wurden, bevor die Arbeitsschritte zum Wandeinbau abgeschlossen werden und stellen Sie sicher, dass insbesondere die Elektroanschlüsse ordnungsgemäß verbunden sind.
- Schneiden Sie nach den Maurerarbeiten den Überstand der eingebauten Unterputzteile ab und achten Sie dabei auf die gekennzeichneten Grenzen (Abb.04).
- Führen Sie, falls vorgesehen und erforderlich, die endgültigen Wasseranschlüsse und/oder Anpassungen durch. Bei elektronischen Armaturen beachten Sie bitte Abschnitt 5, bevor Sie fortfahren.
- Montieren Sie alle weiteren Komponenten wie Griffe, Rosetten und Ausläufe, falls vorhanden (Abb.05).
- Befestigen Sie die vormontierte Schutzplatte mit den mitgelieferten Schrauben (Abb.06).
- Montieren Sie die Abdeckplatte und achten Sie darauf, dass sie mit der zuvor montierten Schutzplatte einrastet und befestigen Sie sie endgültig mit der mitgelieferten
- Schraube (Abb.07).

4. INBETRIEBNAHME

ACHTUNG: ÖFFNEN SIE DIE VENTIILE NUR WENN ES NOTWENDIG IST.

- Prüfen Sie, dass das Sensorfenster sauber ist und entfernen Sie alle Hindernisse davor.
- Öffnen Sie die Absperrventile.
- Schließen Sie das Netzkabel an den Batterie-/Stromversorgungsanschluss an. Die LED-Anzeige unter dem Sensorfenster blinkt: wenn sie sich ausschaltet , ist die Armatur betriebsbereit.

5. EINSTELLUNG DER ERKENNUNGSDISTANZ

Die Erkennungsdistanz des Sensors ist voreingestellt, kann aber bei Bedarf vom Benutzer von mindestens 5 bis 25 cm (Richtwerte) angepasst werden.

- Trennen Sie die Stromversorgung;
- Warten Sie 30 Sekunden und schalten Sie den Sensor wieder ein;

- Geben Sie sofort eine Hand vor den Sensor (max. 5 cm Abstand), während die rote LED-Anzeige blinkt (wenn sie erlischt, muss der Strom wieder abgeschaltet und der Vorgang wiederholt werden);
- Warten Sie, bis die rote LED-Anzeige dauerhaft aufleuchtet, und bewegen Sie die Hand in die gewünschte Entfernung;
- Warten Sie, bis sich die LED-Anzeige ausschaltet, bevor Sie die Hand entfernen; somit ist die neue Distanz gespeichert.Die neue Einstellung wird auch bei einem Stromausfall/bei Batteriewechsel beibehalten

6. SICHERHEITSVORRICHTUNGEN

Um ein Überfluten der Räume nach Vandalismus oder Unachtsamkeit (vor dem Sensor vergessenes Objekt oder verschmutzter Sensor) zu vermeiden, ist die Armatur mit einer Sicherheitsvorrichtung ausgestattet, die den Wasserfluss nach 1 Minute stoppt. Sobald das Objekt entfernt (oder der Sensor gereinigt) wurde, nimmt die Armatur seine Funktion wieder auf. Die Versionen mit Netzteil verfügen über eine Stromausfallsicherung, die den Wasserausfluss bei einem Stromausfall stoppt und verhindert, dass er bis zur Wiederherstellung wieder geöffnet wird.

7. AUSWECHSLUNG DER BATTERIE (wo notwendig)

Bei schwacher Batterie blockiert sich das Elektroventil in der geschlossenen Position und der Benutzer wird durch ein kontinuierliches Blinken der LED-Anzeige über das Problem informiert. Um die Funktionsfähigkeit der Armatur wiederherzustellen, muss die Batterie ausgetauscht werden.

8. KONFORMITÄTSERKLÄRUNG

Dieses Produkt entspricht den Anforderungen der entsprechenden EU-Richtlinien.

CE

9. INSTANDHALTUNG

Reinigen Sie die Oberflächen mit Wasser und Seife, vermeiden Sie aggressive Reinigungsmittel, und trocknen Sie sie mit einem weichen Tuch. Die Armaturen benötigen normalerweise keine Wartung der mechanischen Teile, aber ihre Zuverlässigkeit im Laufe der Zeit wird stark von der Wasserqualität beeinflusst. Aus diesem Grund können in einigen Fällen kleine Eingriffe erforderlich sein, wie im Abschnitt "Bei Problemen..." beschrieben. Ihr Händler stellt Ihnen gerne alle notwendigen Informationen über das Produkt und die Ersatzteile zur Verfügung.

10. ENTSORGUNG

Dieses produkt fällt unter die europäische richtlinie 2012/19/UE (RAEE) in bezug auf die entsorgung von elektrischen und elektronischen geräten. Dieses produkt darf nicht mit haushaltsabfällen entsorgt werden, sondern muss in geeigneten strukturen recycelt werden: informieren sie sich bei der zuständigen behörde in bezug auf die recycling-richtlinien und die standorte für die richtige entsorgung des produkts. Ihr händler ist verpflichtet, dieses produkt kostenlos zurückzunehmen wenn ein neues, gleichwertiges, produkt gekauft wird, oder in spezifischen fällen auch ohne neukauf: informieren sie sich über die vorgehensweise. Das produkt enthält keine schädlichen stoffe laut Rohs 2011/65/CE. Es ist nicht gesundheitsschädlich, kann aber bei aussetzung das gleichgewicht des ökosystems schädigen. Verwenden sie das produkt nicht für eine andere verwendung als die, für die es bestimmt ist: stromschlaggefahr.as auf dem etikett gezeigte symbol des durchgestrichenen recyclingcontainers zeigt an, dass dieses produkt die oben genannte verordnung erfüllt. Der endbenutzer ist für die richtige entsorgung verantwortlich: andernfalls werden laut gesetz wirtschaftssanktionen verhängt.

11. BEI PROBLEMEN

Siehe beigefügte Tabelle.

12. ABFALLWIRTSCHAFT VON VERPACKUNGSMATERIAL

Für die korrekte und nachhaltige Entsorgung der durch die Produktverpackung entstehenden Abfälle empfehlen wir Ihnen, das nachstehende Diagramm zu beachten.

Fig.01a

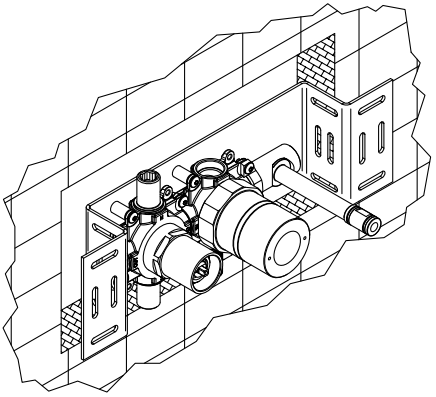

INSTALLAZIONE SU MURATURA
WALL INSTALLATION

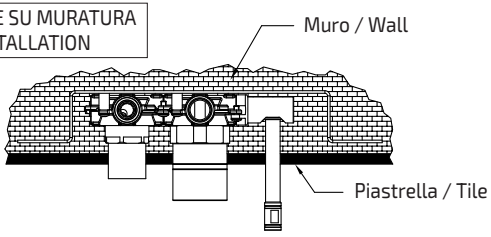

INSTALLAZIONE SU CARTONGESSO
INSTALLATION ON PLASTERBOARD WALL

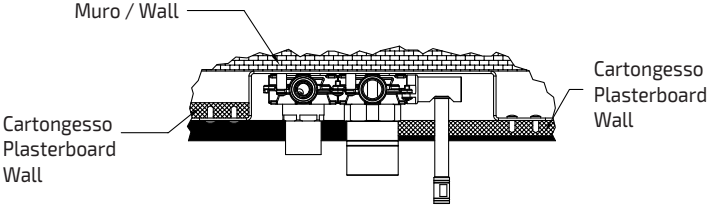

Fig.02

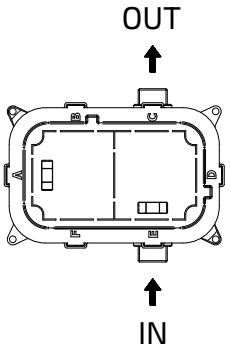

I70N2-00000
I70N2-01000
I70N2-02000
I70N2-03000
I70N2-04000
I70N2-05000
I70N4-00000
I70N4-01000

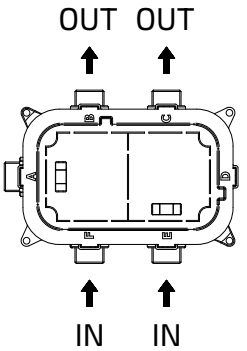

I70M2-00000
I70M2-01000
I70M2-02000
I70M2-03000
I70M2-04000
I70M2-05000
I70M4-00000
I70M4-01000

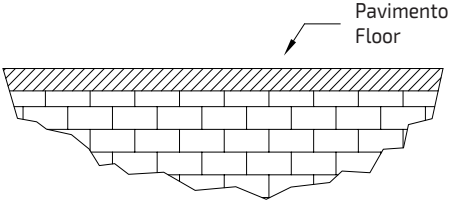

Fig.03

KO

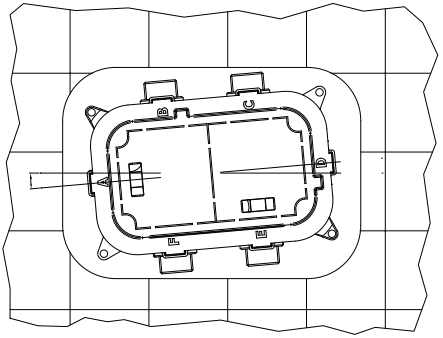

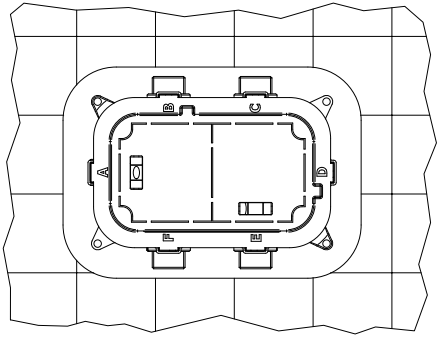

OK

Fig.04

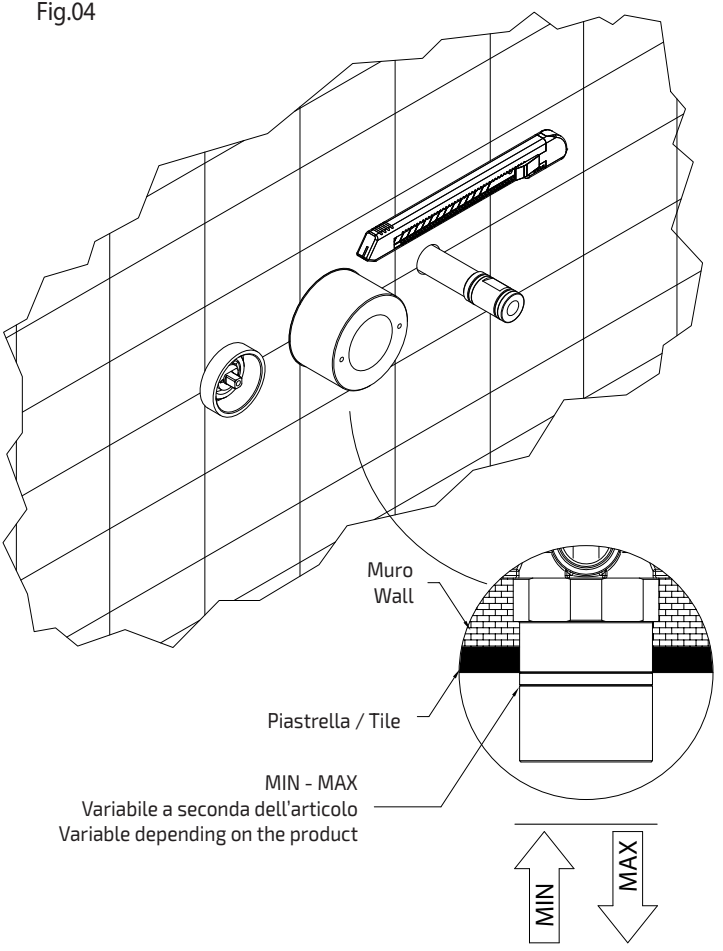
Muro
Wall
Piastrella / Tile
MIN - MAX
Variabile a seconda dell'articolo
Variable depending on the product
MIN
MAX

Fig.05

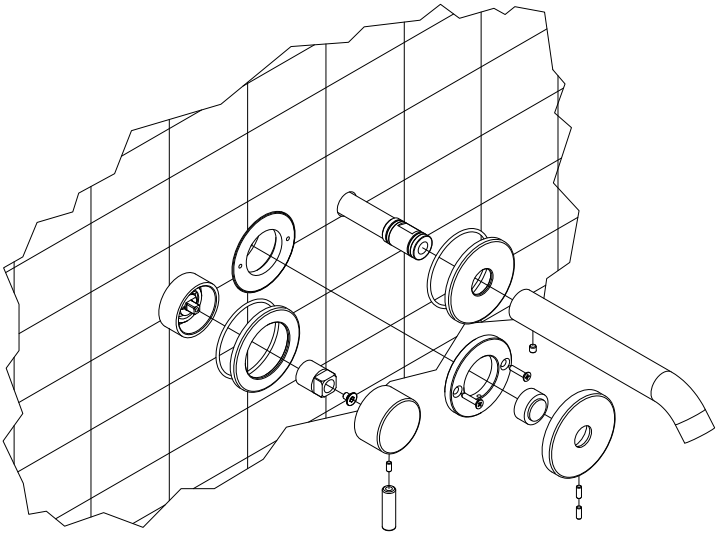

Fig.06

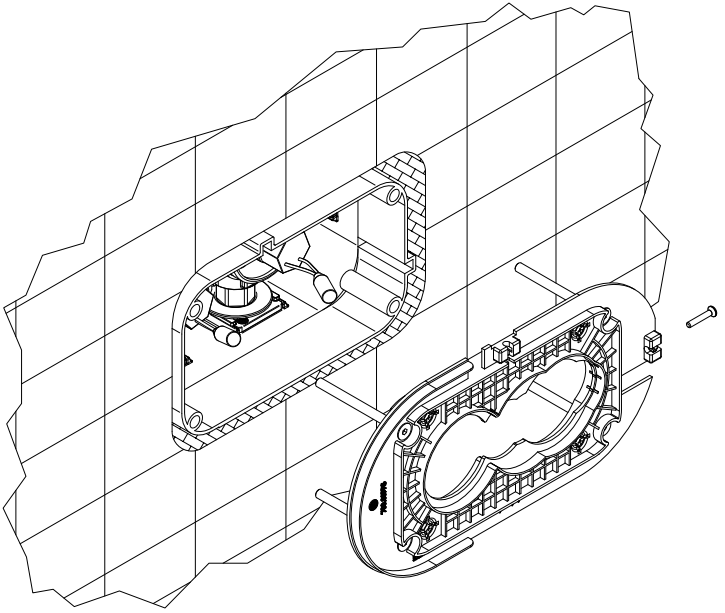

Fig.07

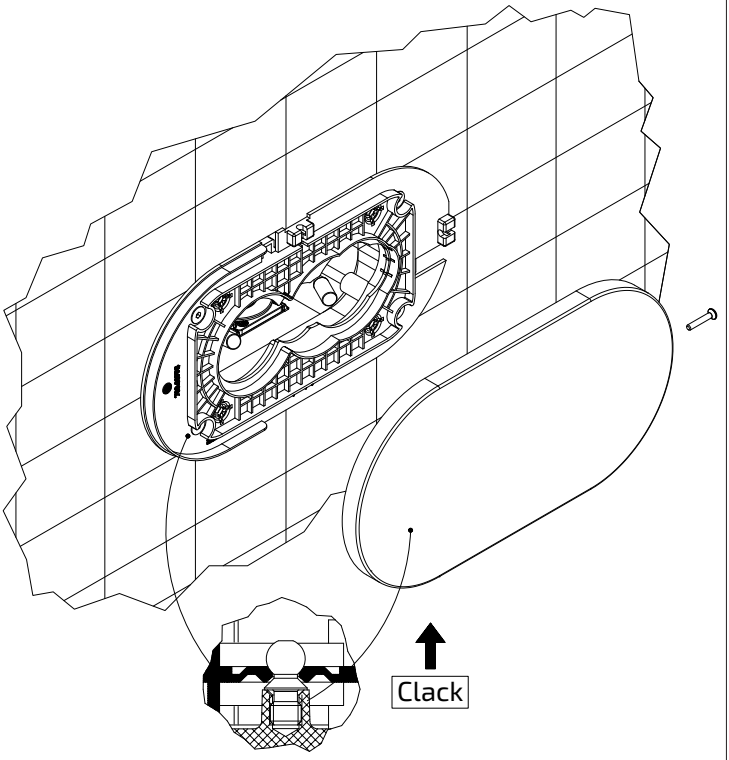

Fig.08a

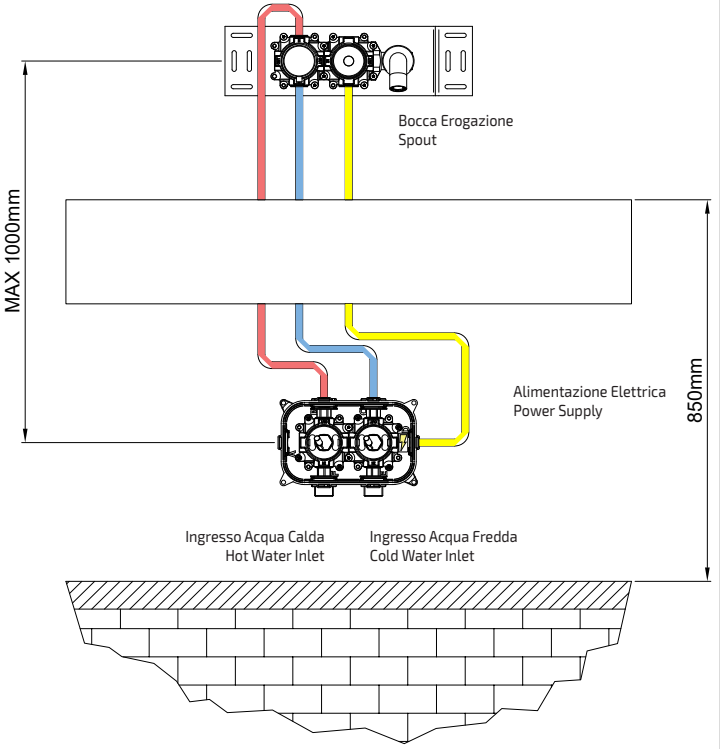
Bocca Erogazione
Spout
MAX 1000mm
850mm
Alimentazione Elettrica
Power Supply
Ingresso Acqua Calda
Hot Water Inlet
Ingresso Acqua Fredda
Cold Water Inlet

Fig.08b

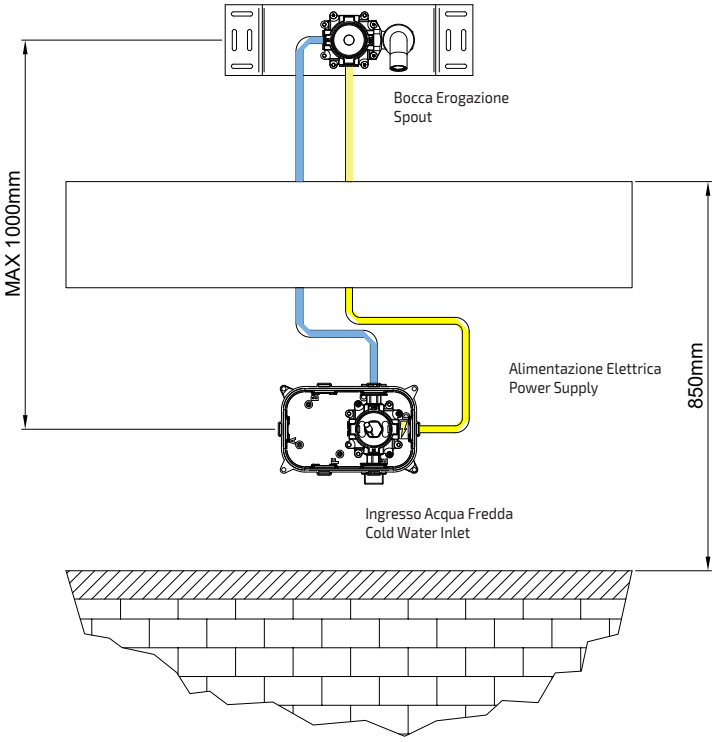
Bocca Erogazione
Spout
MAX 1000mm
Alimentazione Elettrica
Power Supply
850mm
Ingresso Acqua Fredda
Cold Water Inlet

Fig.08c

VALIDO SOLO PER VERSIONI INOX
ONLY FOR INOX VERSIONS

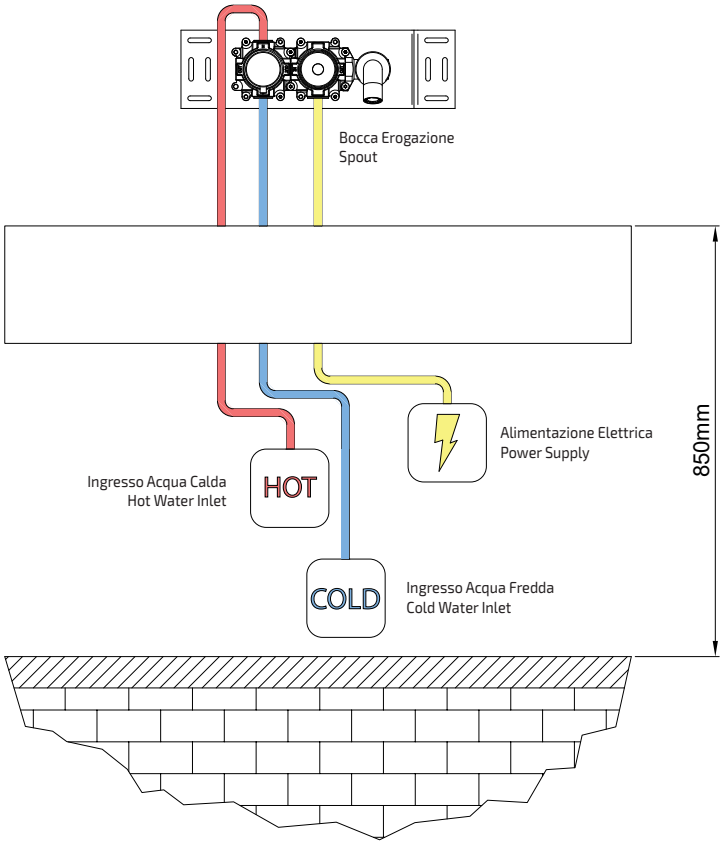

Fig.08d

VALIDO SOLO PER VERSIONI INOX
ONLY FOR INOX VERSIONS

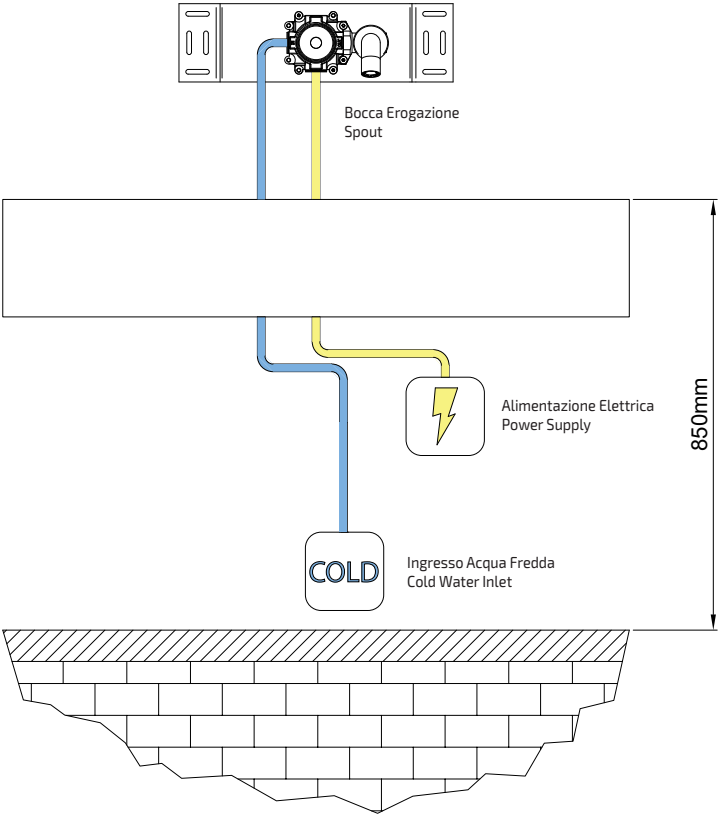

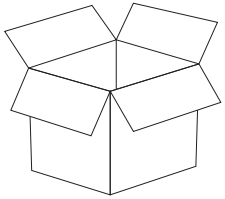

SCATOLONE IN CARTONE ONDULATO
CORRUGATED CARDBOARD BOX

20
PAP

CARTA / PAPER

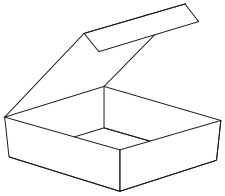

SCATOLA IN CARTONE ONDULATO
CORRUGATED CARDBOARD BOX

20
PAP

CARTA / PAPER

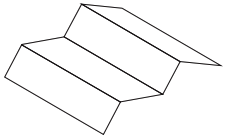

CARTA DA IMBALLAGGIO
PAPER PACKAGING

22
PAP

CARTA / PAPER



SACCHETTO A BOLLE
BUBBLE WRAP BAGS

04
PE-LD

PLASTICA / PLASTIC



SACCHETTO COMPOSTABILE
COMPOSTABLE BAG

07
OTHER

UMIDO / COMPOSTABLE WASTE

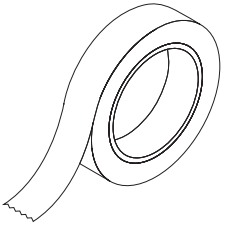

NASTRO ADESIVO
DUCT TAPE

05
PP

INDIFFERENZIATO
GENERAL WASTE

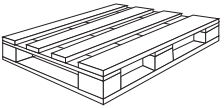

BANCALE IN LEGNO
WOODEN PALLET

50
FOR

LEGNO / WOOD

RUBINETTI E MISCELATORI ELETTRONICI	
PROBLEMA	AZIONE
L'acqua non esce	• Se il led lampeggia verificare la carica della batteria e sostituire la batteria. • Verificare che ci sia tensione di rete (ove applicabile). • Scollegare e ricollegare la batteria (ove applicabile). • Verificare collegamento connettori e l'integrità del cavo. • Verificare la pulizia del sensore. • Verificare i filtri (dove presenti). • Verificare il corretto funzionamento della elettrovalvola.
L'acqua rimane aperta per 1 minuto (senza oggetti di fronte al sensore)	• Verificare la pulizia del sensore. • Eliminare le fonti di riflesso, potrebbero compromettere il funzionamento del sensore. • Scollegare e ricollegare l'alimentazione.
L'acqua rimane aperta oltre 1 min	• Contattare l'assistenza, possibile malfunzionamento della elettrovalvola e del sensore.

INFRA RED TAPS AND MIXERS	
PROBLEM	SOLUTION
No flow of water from tap	• If the LED flashes, check the battery charge and replace the battery. • Check the voltage (where needed) • Disconnect and reconnect the battery (where applicable) • Check the connections and the cable's integrity • Clean the sensor window • Close the check valves and clean the filter (where needed) • Check the correct functioning of the solenoid valve
The water flows for 1 minute (without any object in front of the sensor), finally stops	• Clean the sensor window • Remove the reflection sources • Disconnect and reconnect the battery
The water flows for more than 1 minute	• Ask for assistance

GRIFO Y MEZCLADOR CON SENSOR A INFRARROJO	
PROBLEMA	ACCIÓN
No se suministra agua	• Si el LED parpadea, verificar la carga de la batería y reemplacar la batería. • Verificar si hay tensión eléctrica (donde es posible) • Desconectar y volver a conectar la batería (donde es posible) • Verificar la conexión de los conectores y la integridad del cable • Limpiar el sensor • Cerrar las llaves de paso y limpiar el filtro (donde es posible) • Verificar el correcto funcionamiento de la electroválvula.
El agua sigue fluyendo durante 1 minuto (sin objetos delante del sensor)	• Limpiar el sensor • Eliminar las fuentes de los reflejos • Desconectar y volver a conectar la batería
El agua sigue fluyendo durante más que 1 minuto	• Pedir asistencia

ROBINETS ET MITIGEURS À DÉTECTION INFRAROUGE	
PROBLÈME	SOLUTION
L'eau ne sort pas	• Si la LED clignote, vérifiez la charge de la batterie et remplacez la batterie. • Vérifier qu'il a du courant • Débrancher et rebrancher la batterie • Vérifier la connexion des connecteurs et l'intégrité du câble • Nettoyer le capteur • Fermer les robinets d'alimentation et nettoyer le filtre • Vérifier le bon fonctionnement de l'électrovanne
L'eau reste ouverte pour 1 minute (sans objets en face au capteur)	• Nettoyer le capteur • Éliminer les sources de lumière • Débrancher et rebrancher la batterie
L'eau reste ouvert plus d'1 minute	• Demander assistance

ARMATUR UND MISCHER MIT SENSOR	
PROBLEM	LÖSUNG
Kein Wasserfluss	• Wenn das LED Licht blinkt, prüfen Sie den Ladezustand der Batterie und tauschen Sie die Batterie aus. • Überprüfen Sie die Netzspannung (wo anwendbar) • Trennen Sie die Batterie und schließen Sie sie wiederan (wo anwendbar) • Überprüfen Sie die Steckerverbindung und die Unversehrtheit des Kabels • Reinigen Sie den Sensor • Schließen Sie den Versorgungshahn und reinigen Sie den Filter • Überprüfen Sie die korrekte Funktion des Magnetventils
Wasser rinnt 1 Minute (ohne Gegenstände vor dem Sensor)	• Reinigen Sie den Sensor • Beseitigen Sie die Reflexionsquellen. Ändern Sie die Erkennungsdistanz • Trennen Sie die Batterie und schließen Sie wieder an
Wasser rinnt länger als 1 Minute	• Fragen Sie nach technischer Assistenz

Note: